HUSTY	SYR
Data doboru: 29-04-24	http://narzedzia.husty.pl

Typ: Filtr DRUFI+ FF

Numer katalogowy	2315.32.083
Średnica	DN32
Przyłącze	Gwintowane
Ciśnienie wejściowe [bar]	2.0
Ciśnienie wyjściowe [bar]	1.5 - 6.0

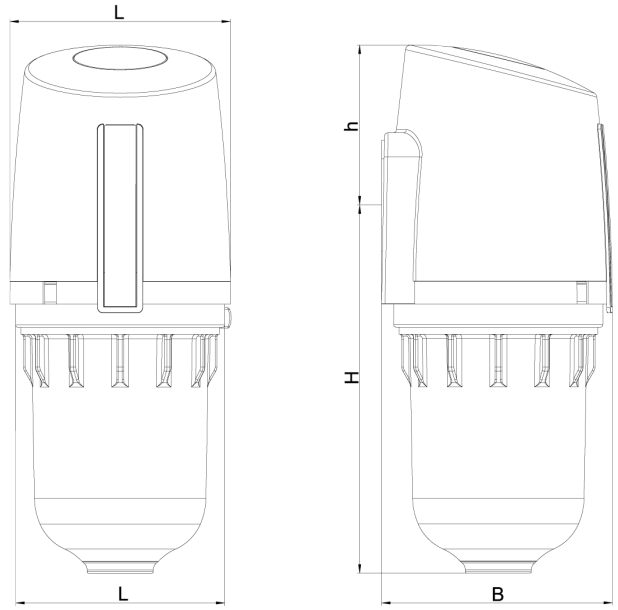

H [mm]		B [mm]	
h [mm]		Przepustowość dolna	90
L [mm]		Przepustowość gorna	125
I [mm]		Δ 0.2 [bar]	3.90
D [mm]		Δ 0.5 [bar]	6.30