HUSTY	SYR
Data doboru: 06-12-25	http://narzedzia.husty.pl

Typ: Filtr RATIO DFR HOT

Numer katalogowy	5315.20.152
Średnica	DN20
Przyłącze	Gwintowane
Ciśnienie wejściowe [bar]	2.0
Ciśnienie wyjściowe [bar]	1.5 - 6.0

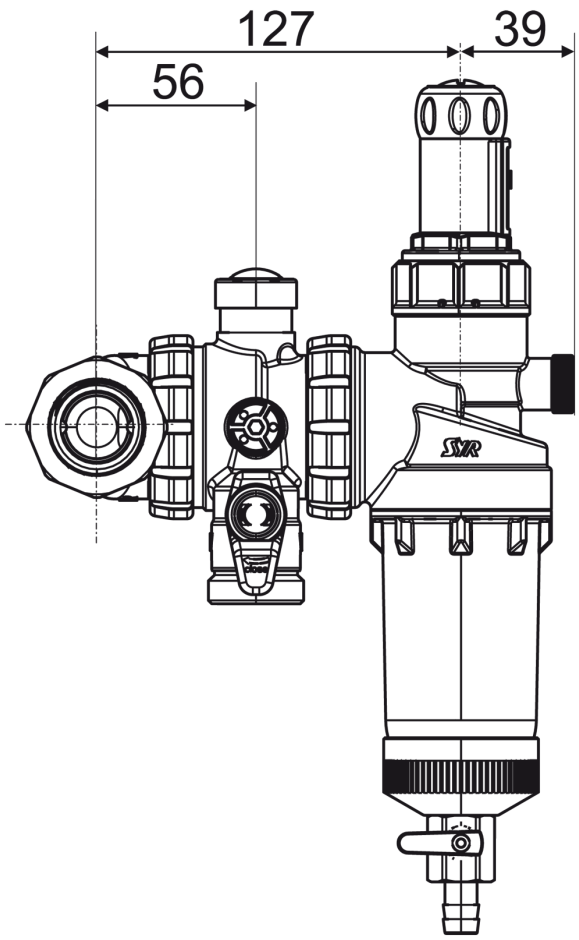

L [mm]	72	Przepustowość dolna	90
H [mm]	92.00	Przepustowość gorna	125
Lm [mm]	72	Δ 1.1 [bar]	2.30
I [mm]	92.00		